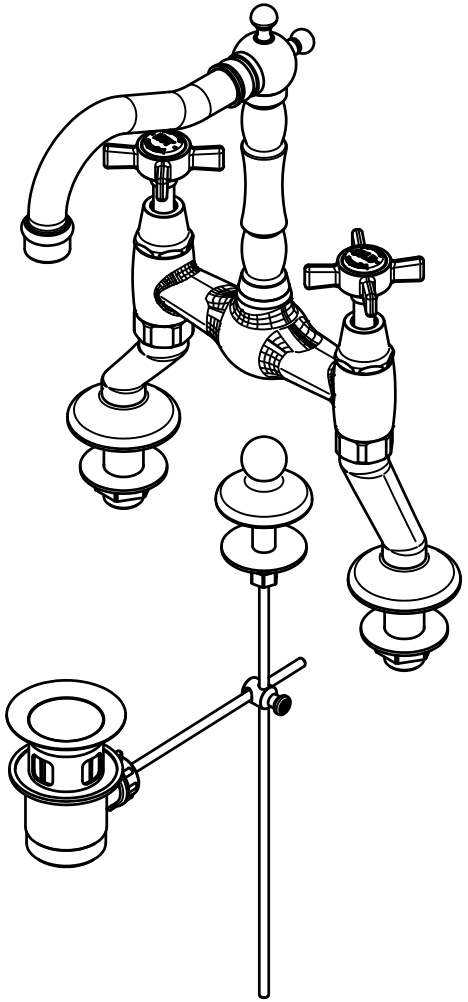

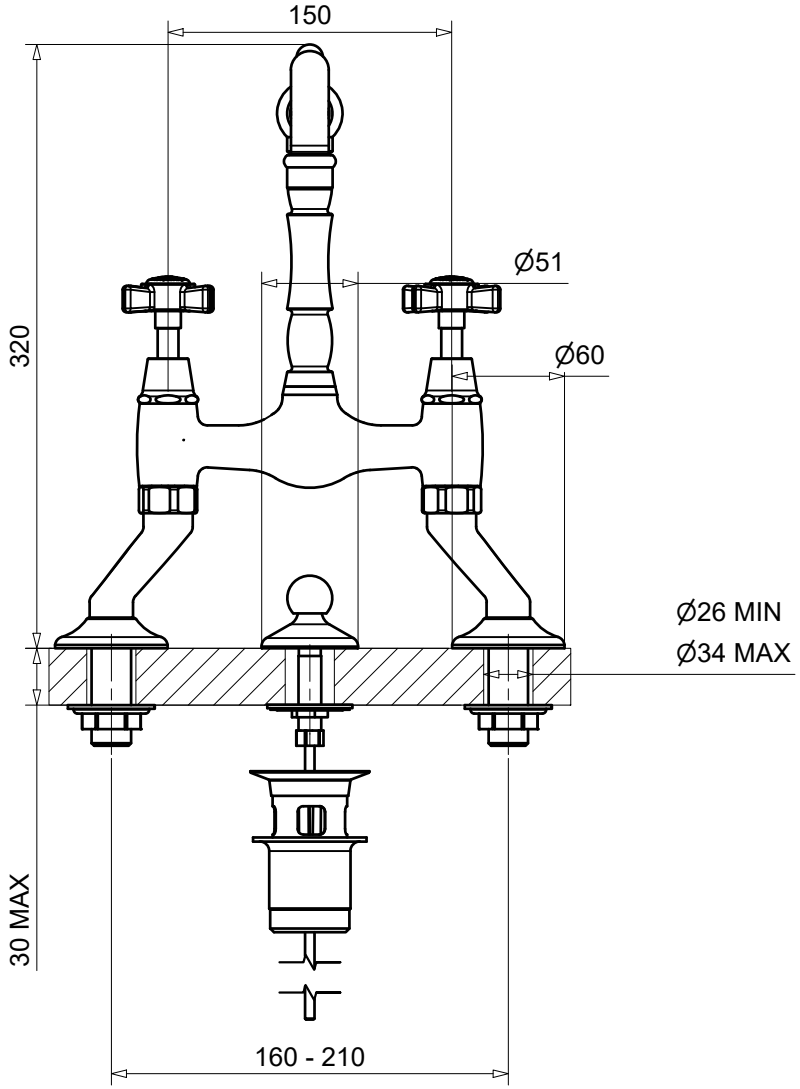

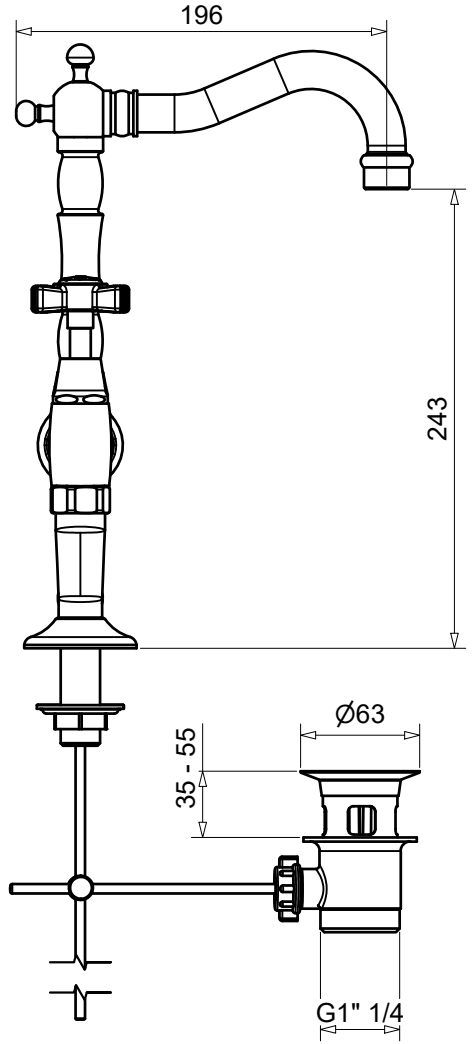

Batteria lavabo a ponte con scarico automatico 1" 1/4 Princeton

bugnatese
RUBINETTERIA

Via C. Rolando, 111 - 28024 Bugnate di Gozzano (Novara) Italy

DISEGNATO			
DATA	26/10/2018	REVISIONE	SCALA
CODICE	00815		

UNI 8187

questo disegno è di esclusiva proprieta di Rubinetteria BUGNATESE. E' vietata la divulgazione a terzi di questo disegno