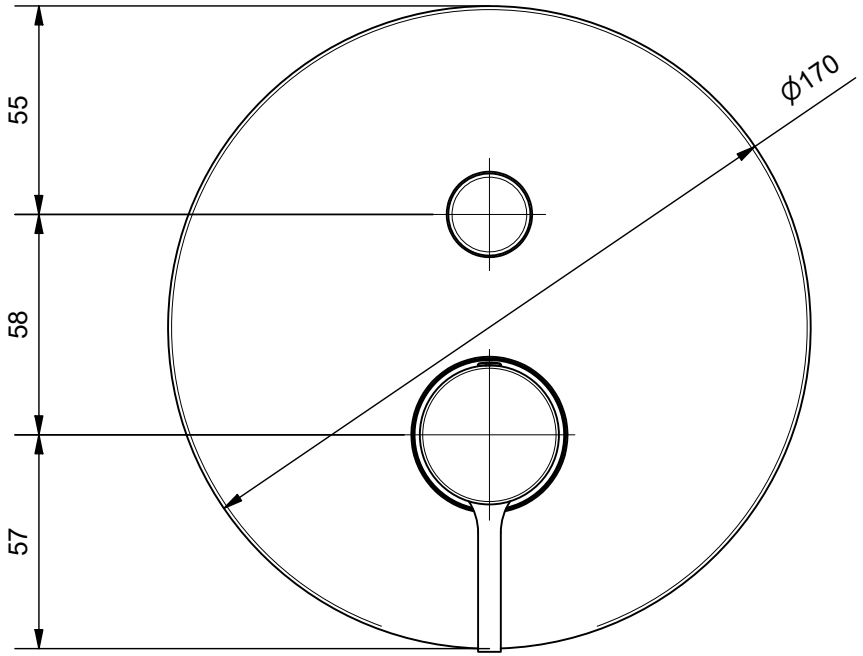


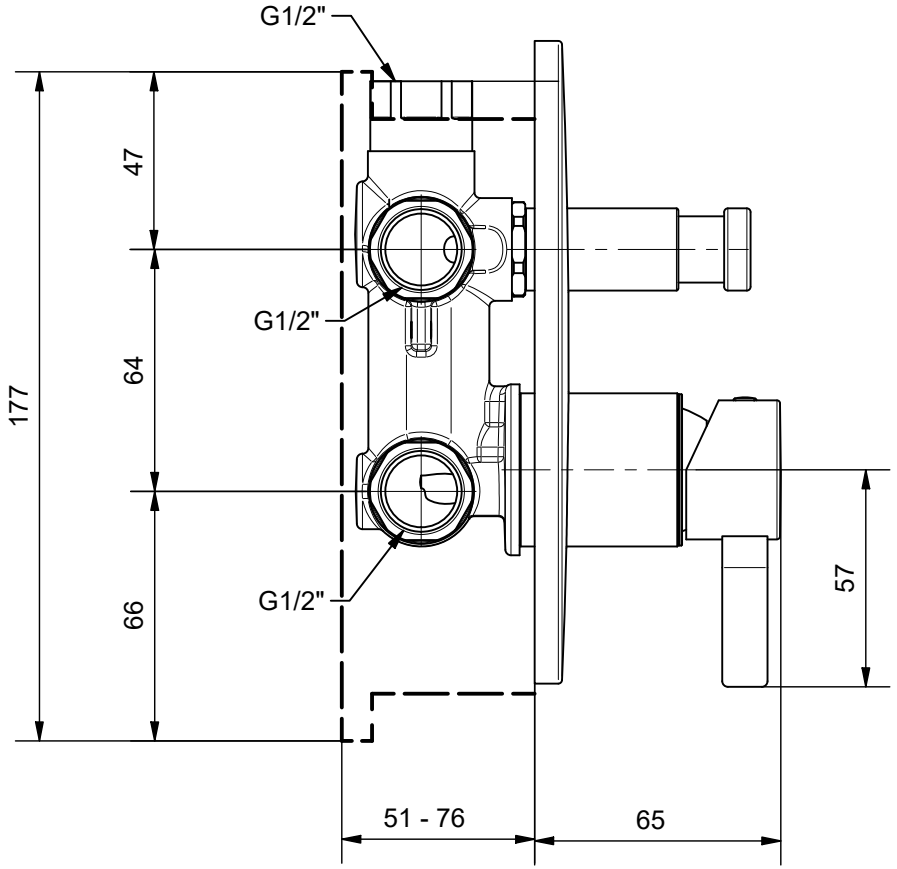


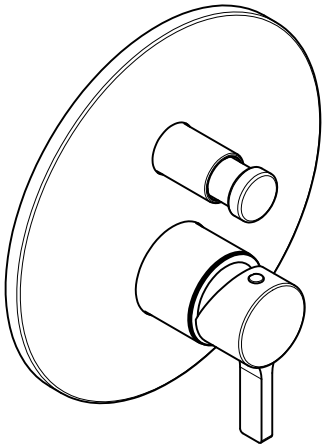

# Monocomando incasso con deviatore a 2 uscite ORION

bugnatese
RUBINETTERIA

Via C. Rolando, 111 - 28024 Bugnate di Gozzano (Novara) Italy

| | | |
|---|---|---|
| DISEGNATO | | |
| DATA 02/09/2020 | REVISIONE | SCALA 1: 2 |
| CODICE 05672 | | |

UNI 8187

questo disegno è di esclusiva proprieta di Rubinetteria BUGNATESE. E' vietata la divulgazione a terzi di questo disegno