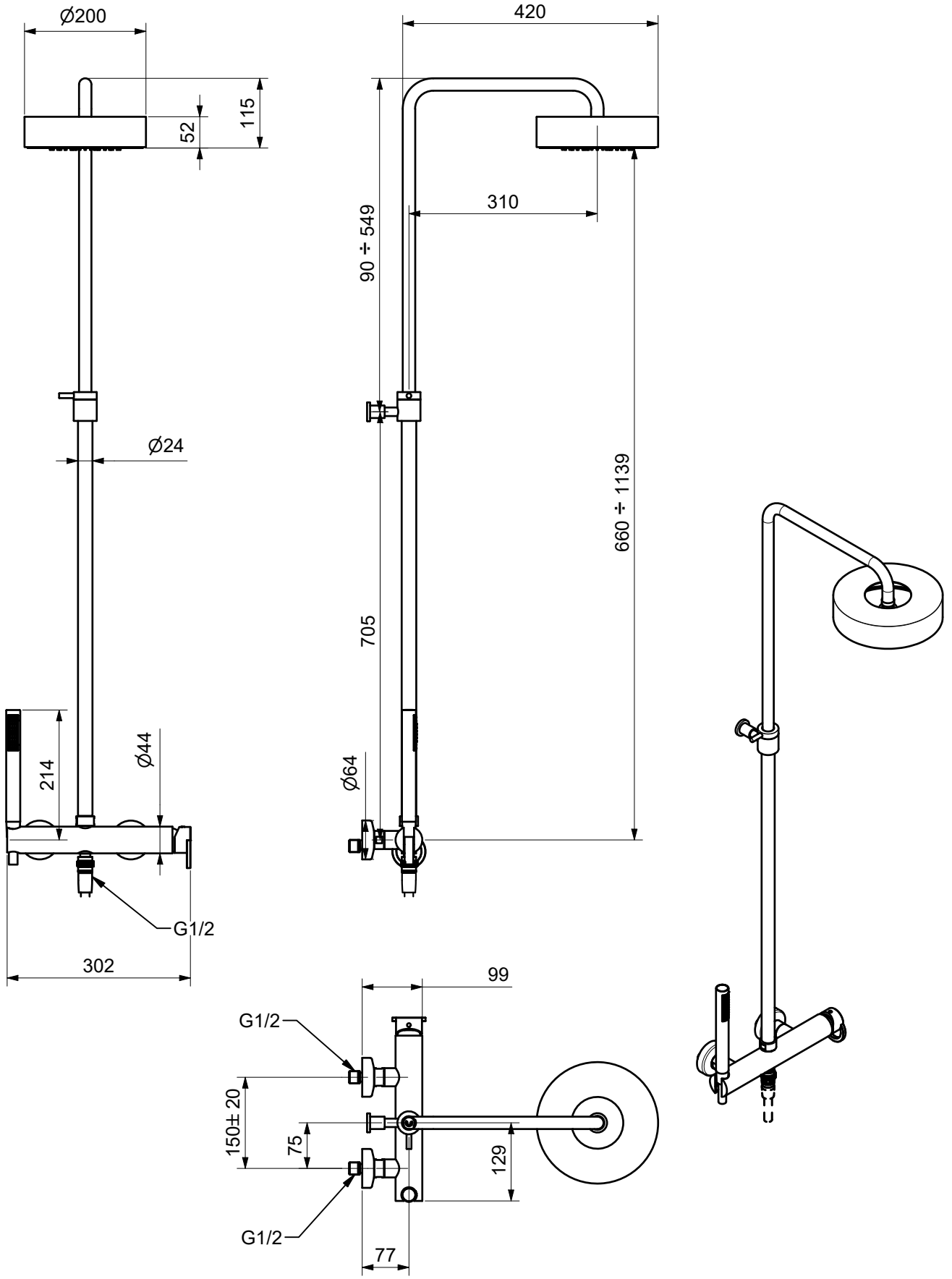

Monocomando doccia esterno diritto completo di colonna B-COLOR

bugnatese
RUBINETTERIA

Via C. Rolando, 111 - 28024 Bugnate di Gozzano (Novara) Italy

DISEGNATO		
DATA 10/11/2022	REVISIONE	SCALA
CODICE 06742C		

UNI 8187

questo disegno è di esclusiva proprieta di Rubinetteria BUGNATESE. E' vietata la divulgazione a terzi di questo disegno