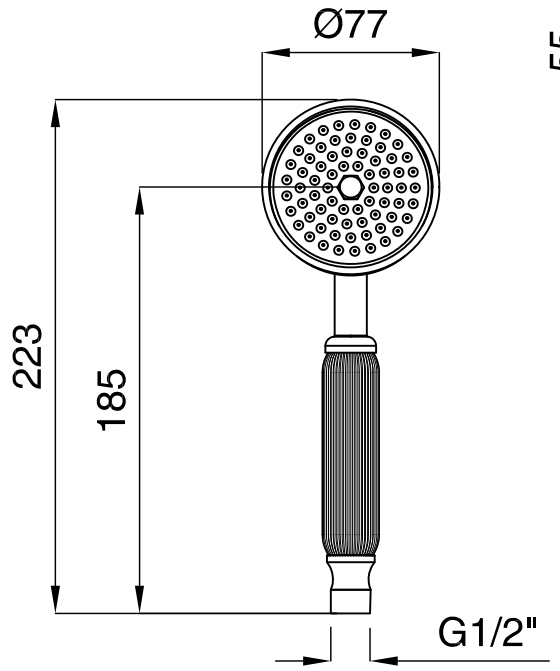

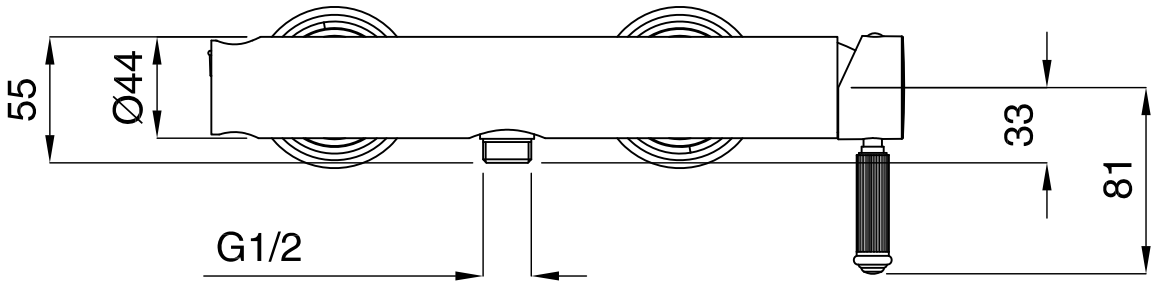

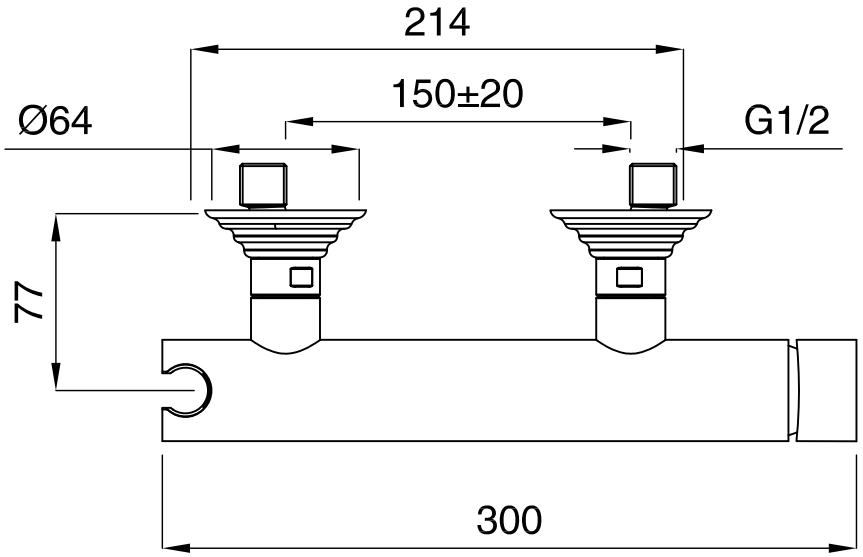

Monocomando doccia esterno con doccia duplex - ATHENA

bugnatese
RUBINETTERIA

Via C. Rolando, 111 - 28024 Bugnate di Gozzano (Novara) Italy

DISEGNATO		
DATA 03-02-2016	REVISIONE 1	SCALA
CODICE 8535		

UNI 8187

questo disegno è di esclusiva proprietà di Rubinetteria BUGNATESE. E' vietata la divulgazione a terzi di questo disegno