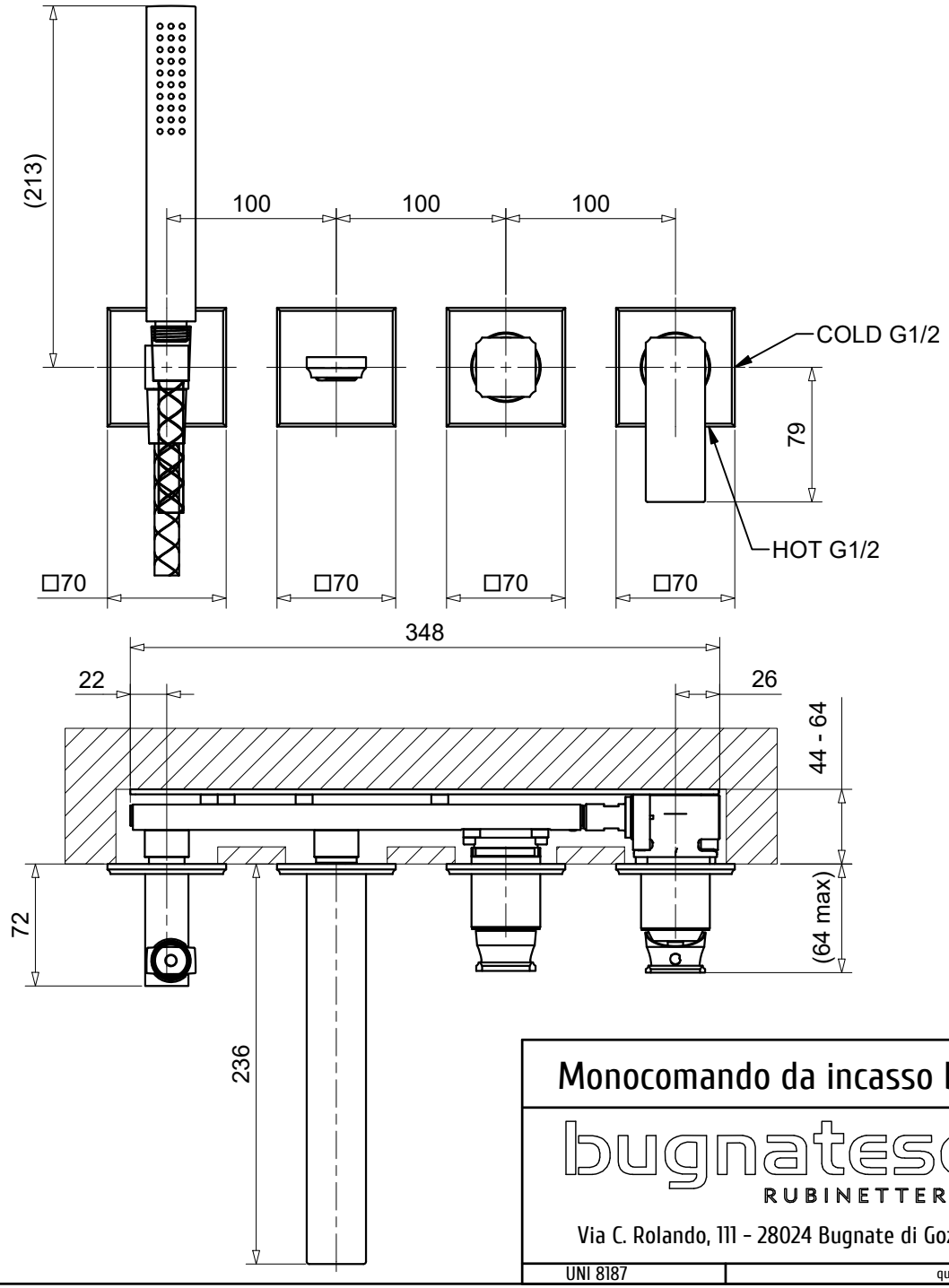

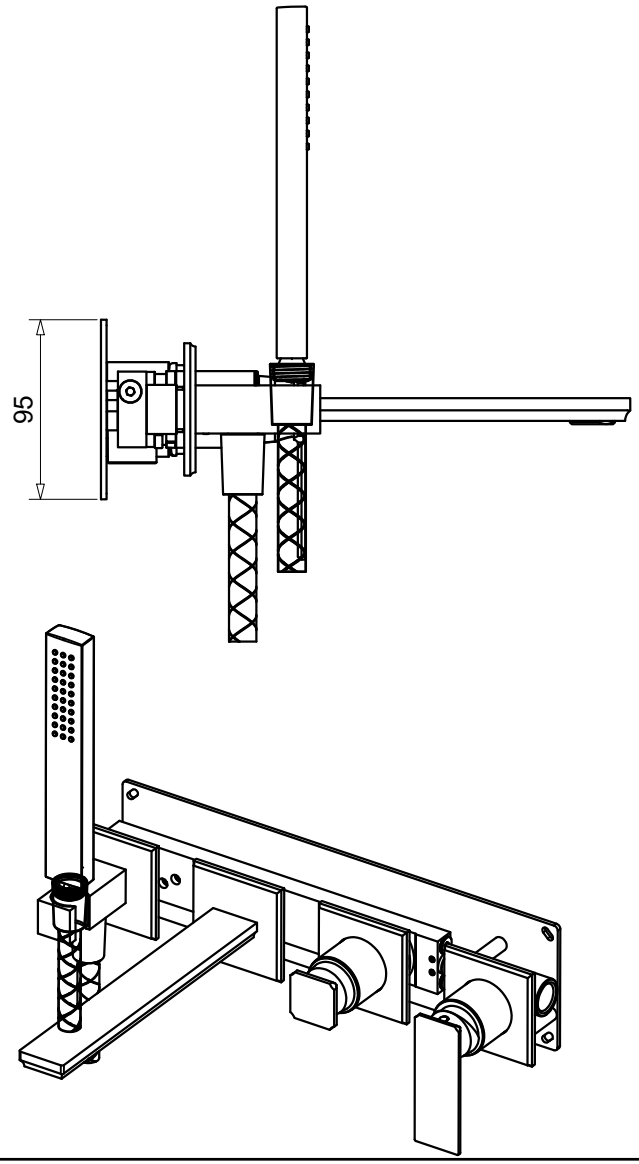

Monocomando da incasso blocco unico con bocca e kit duplex ATELIER

bugnatese
RUBINETTERIA

Via C. Rolando, 111 - 28024 Bugnate di Gozzano (Novara) Italy

DISEGNATO		
DATA 16/01/2023	REVISIONE	SCALA 1: 4
CODICE 09401		

UNI 8187

questo disegno è di esclusiva proprieta di Rubinetteria BUGNATESE. E' vietata la divulgazione a terzi di questo disegno